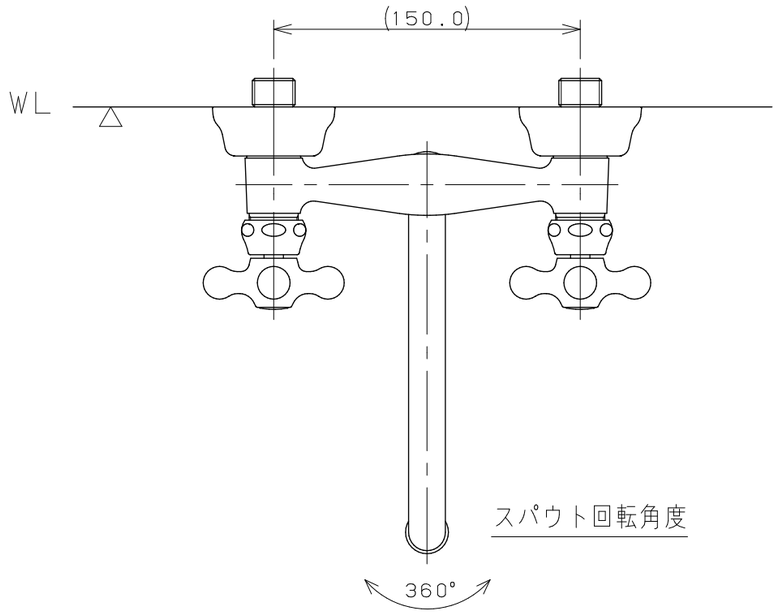

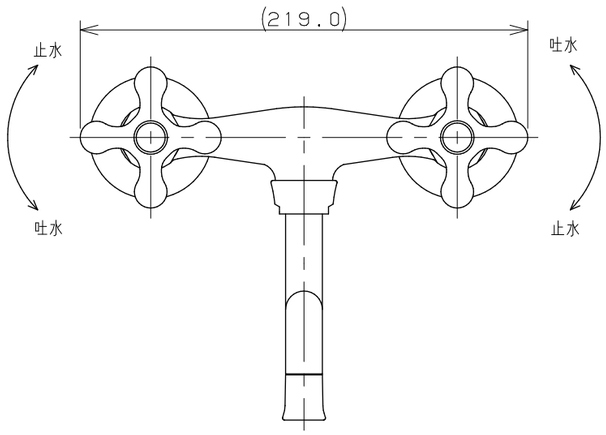

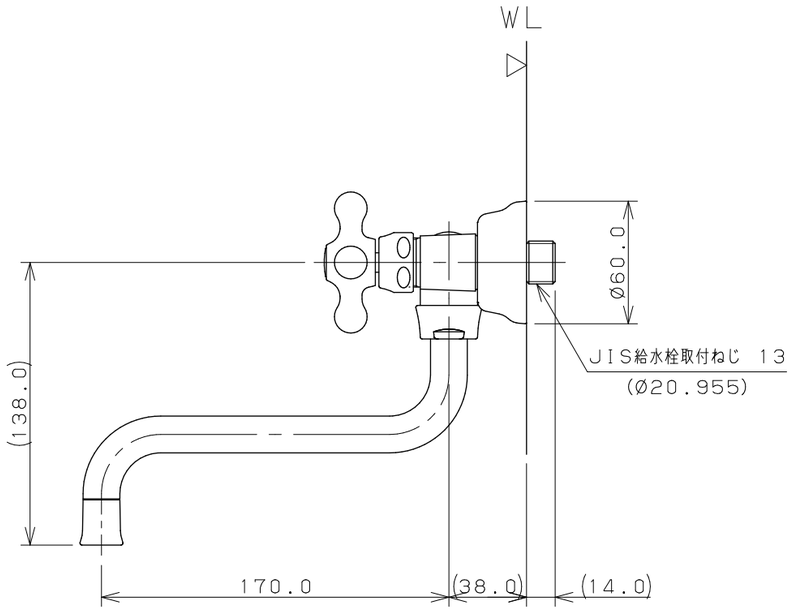

※1　（　）内寸法は参考寸法である。
※2　WLからの水栓寸法はクランクのねじ込み幅により変化する。

	単位mm	尺度	1/3	製図	検図	承認	品番	128-118-D
KAKUDAI				和田	寒川	祝	品名	2ハンドル混合栓（マットブラック）
				2023年12月04日 作成				

A3