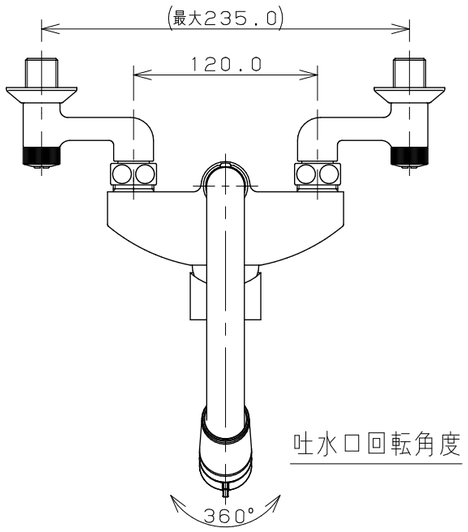

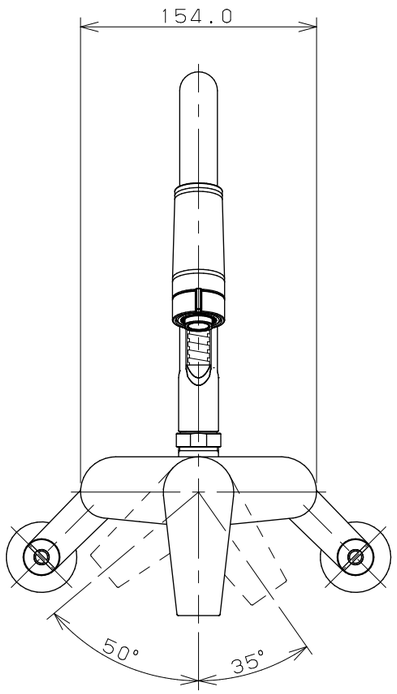

ハンドル回転角度

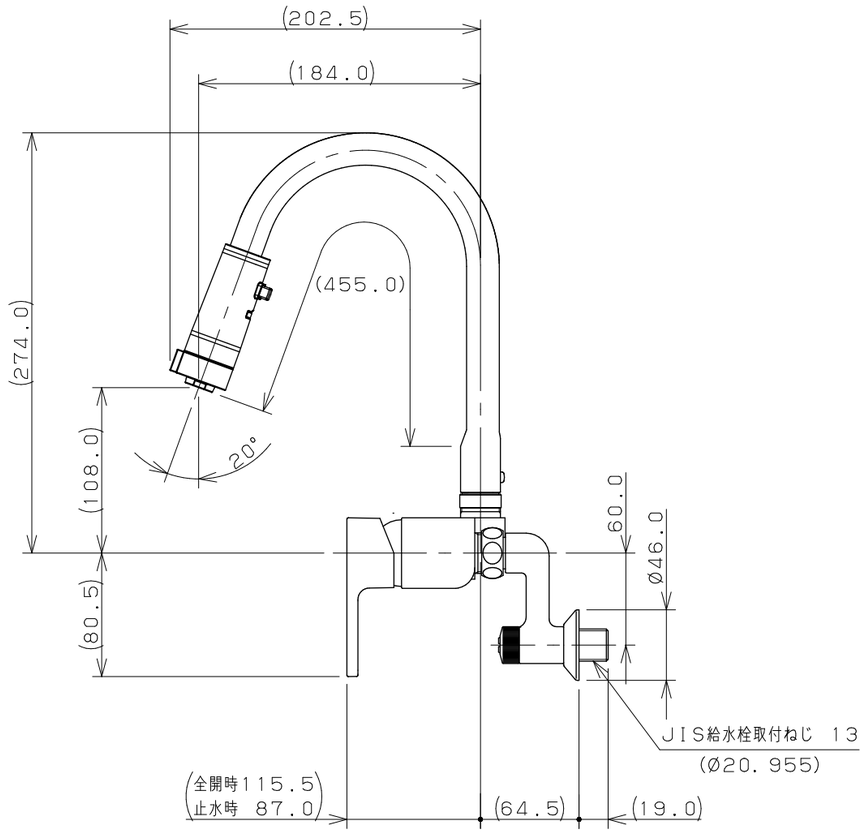

注：（ ）内寸法は参考寸法である。

	単位mm	尺度	1/4	製図	検図	承認	品番 192-028-D
KAKUDAI				岩藤	寒川	祝	品名 シングルレバー混合栓（シャワーつき・マットブラック）
				2022年04月07日 作成			

A3