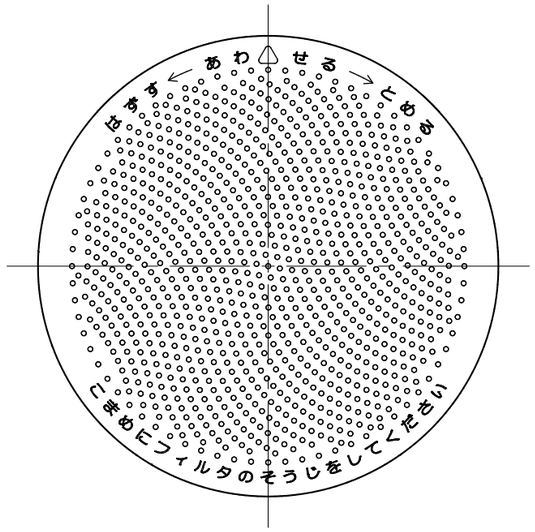

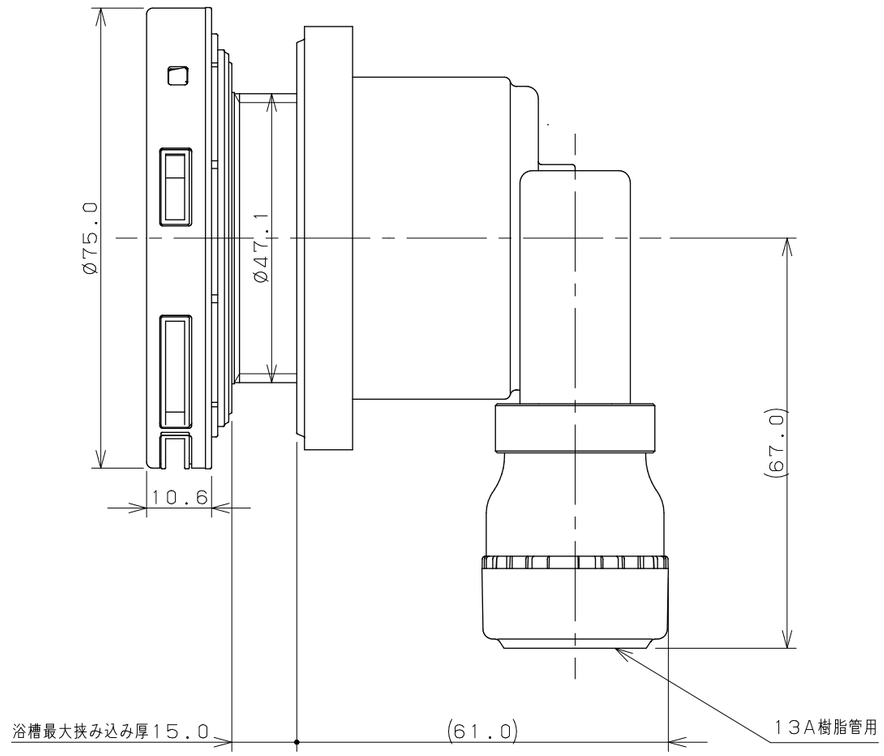

樹脂フック

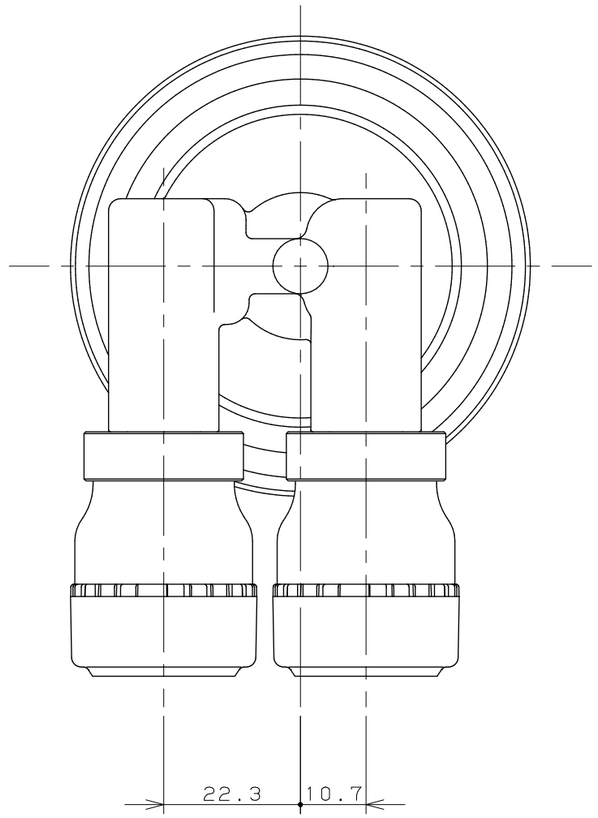

締付工具

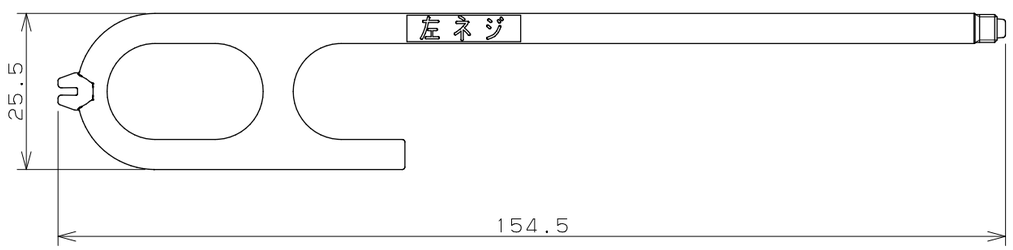

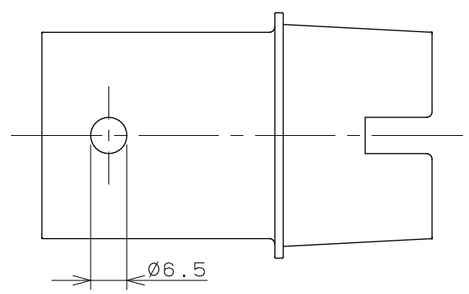

注1：架橋ポリエチレン管・ポリブテン管兼用（E種は除く）
注2：（　）内寸法は参考寸法である。

	単位mm	尺度	1/1	製図	検図	承認	品番 415-108
KAKUDAI				岩藤	大石	中本	品名 一口循環金具（ワンロック式）13A
				2018年05月14日 作成			

A3