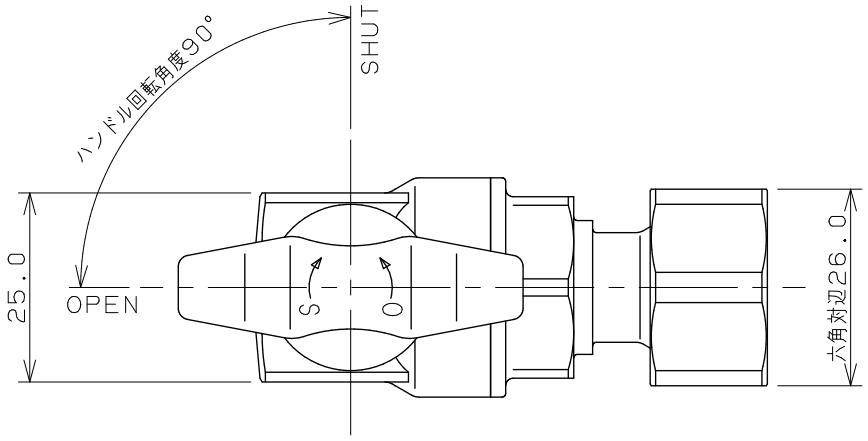

ノンアスベストパッキン

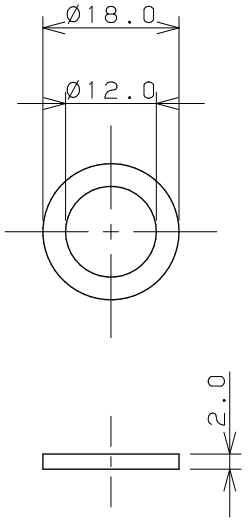

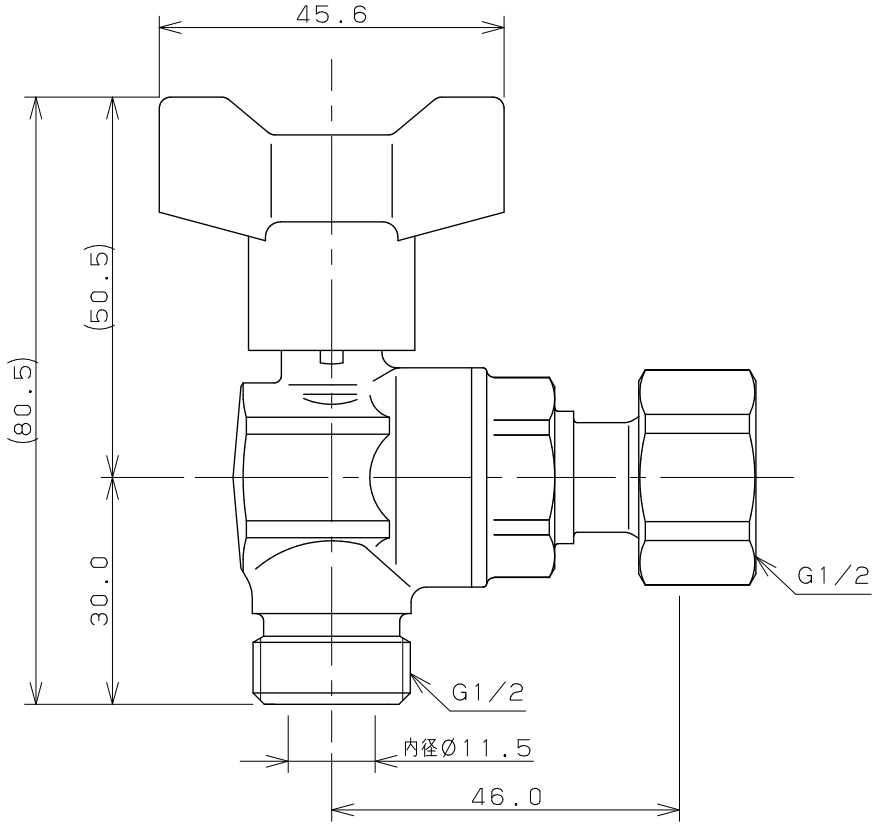

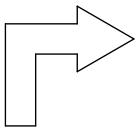

通水方向

注：（　）内寸法は参考寸法である。

	単位mm	尺度	1/1	製図	検図	承認	品番 653-920-13
KAKUDAI				岩藤	寒川	祝	品名 逆止弁つきアングルボール止水栓（片ナットつき）
				2022年04月21日 作成			

A4