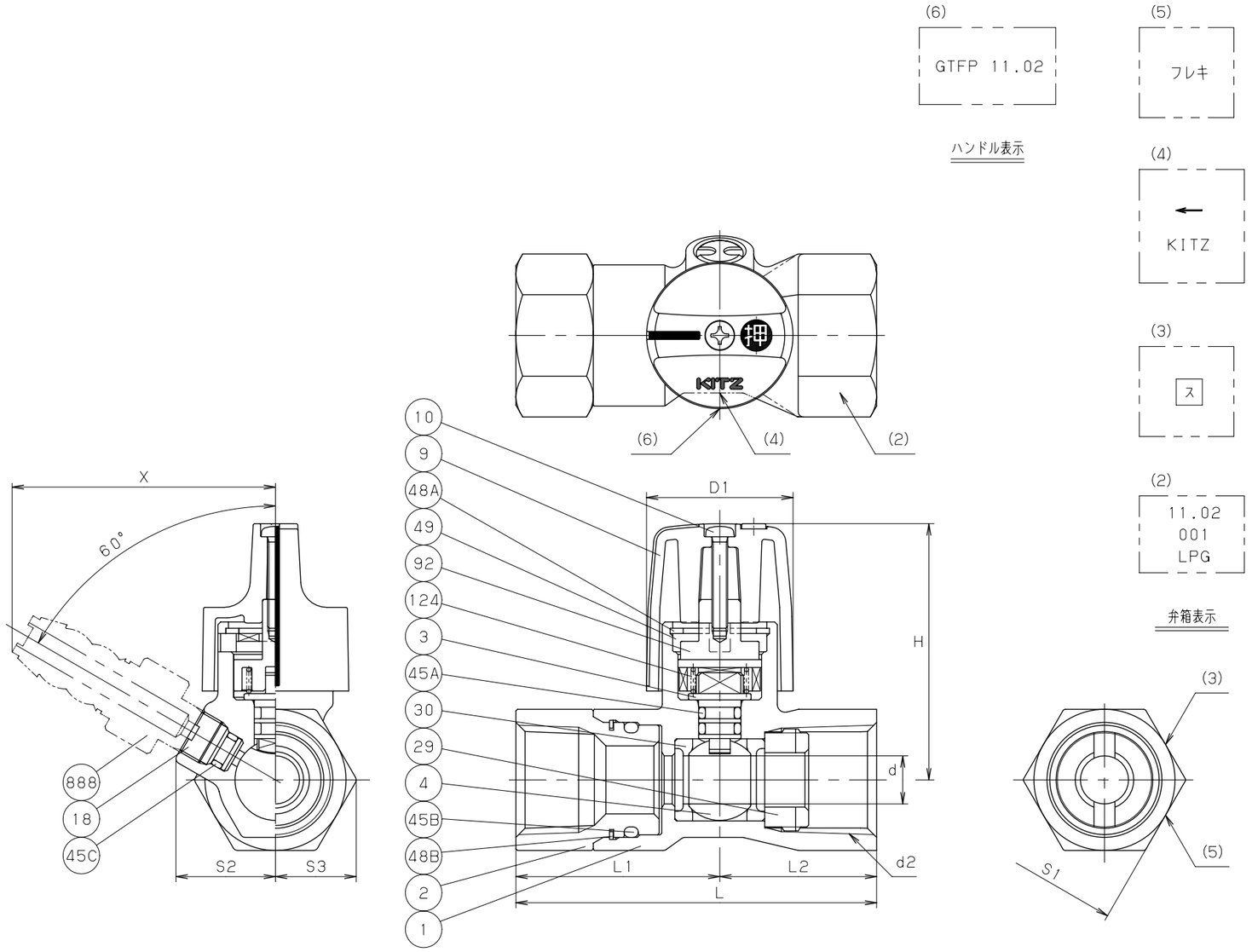

寸法表　　単位：mm

呼び径 B	呼び径 A	d	d2	L	L1	L2	D1	(7) H	S1	S2	S3	X		
1/2	15	9.2	Rc 1/2	70	40	30	28	50.5	27	19	15.5	50.5		

注 (1) クロムめっき。
(2) 製造年月、ロット番号、LPG表示を、それぞれ電解、又は、レーザーマーキングにて表示する。
(3) メーカー登録記号。
(4) メーカー名称、流れ方向表示。
(5) フレキ表示。
(6) 製品記号、製造年月を、それぞれインクジェットにて黄色、又は、レーザーマーキングにて表示する。
(7) 栓閉時寸法（最大高さ）。
(8) 検査プラグはオプションです。
(9) 耐脱亜鉛黄銅.

部番	部品名	個数	材料	記事
1	弁 箱	1	鍛造用黄銅	C3771 (1)
2	ふ た	1	青銅鋳物	CAC406C (1)
3	弁 棒	1	黄銅	C3531 (9)
4	ボール	1	鍛造用黄銅	C3771 (1)
9	ハンドル	1	ポリカーボネート	黒色
10	ハンドル止めねじ	1	ステンレス鋼	
18	プラグ	1	黄銅	C3531 (1) (9)
29	インサート	1	鍛造用黄銅	C3771
30	ボールシート	2	NBR	
45A	O リング	2	NBR	
45B	O リング	1	NBR	
45C	O リング	1	NBR	
48A	C型止め輪	1	ステンレス鋼	
48B	止め輪	1	ステンレス鋼	
49	ストッパ	1	亜鉛合金ダイカスト (1)	
92	コネクタ	1	黄銅	
124	スプリング	1	ステンレス鋼	304SS
888	検査プラグ	1	黄銅	C3604 (1) (8)

規格	面間	キッツ 標準
	管接続	JIS B0203
	肉厚	キッツ 標準
	圧力検査	キッツ 標準
製品コード		
製品記号		GTFP

黄銅 LPG低圧用 ねじ込み形

機器接続 ボールガス栓

適合性検査合格品

年月日	2019.07.18	図番	925-C90023 REV-12
承認	仲川		
検図	中村		
設計	小倉		
製図	天野		

記号	日付	承認
△		
△		
△		
△		

株式会社キッツ

KITZ