	カタログ品番	社内品番		ハンドル色	樹脂管　適用	L1	L2	H	φD	φd1	φd2
	WB12-13A-S	VW12-13CA-S	+A	アイボリー	13A 架橋ポリエチレン管(M種 PN15 XM) 水道用架橋ポリエチレン管(M種 XM) ポリブテン管(J種)	(87.5)	(43.7)	(37)	17	11.5	10
	WB12-13B-S	VW12-13CB-S	+A	ブルー							
	WB12-13C-S	VW12-13CC-S	+A	オレンジ							
	WB12A-16A-S	VW12A-16CA-S	+A	アイボリー	16A 架橋ポリエチレン管(M種 PN15 XM)	(101.5)	(48.2)	(38.5)	21.5	14.5	12.5
	WB12A-16B-S	VW12A-16CB-S	+A	ブルー							
	WB12A-16C-S	VW12A-16CC-S	+A	オレンジ							
	WB12C-16A-S	VW12C-16CA-S	+A	アイボリー	16A ポリブテン管(J種)	(101.5)	(48.2)	(38.5)	22	15	12.5
	WB12C-16B-S	VW12C-16CB-S	+A	ブルー							
	WB12C-16C-S	VW12C-16CC-S	+A	オレンジ							

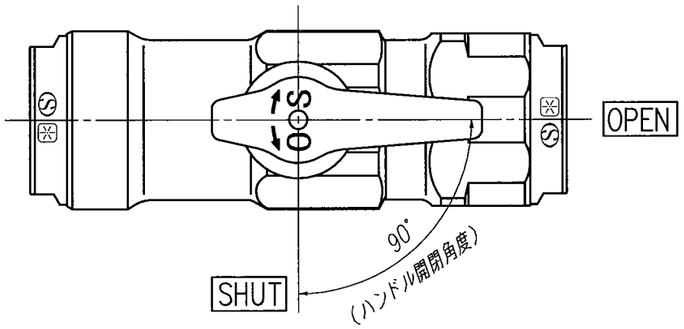

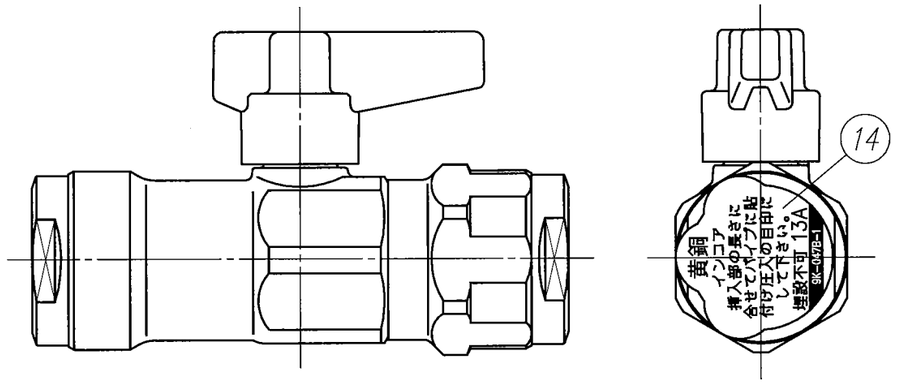

外観図

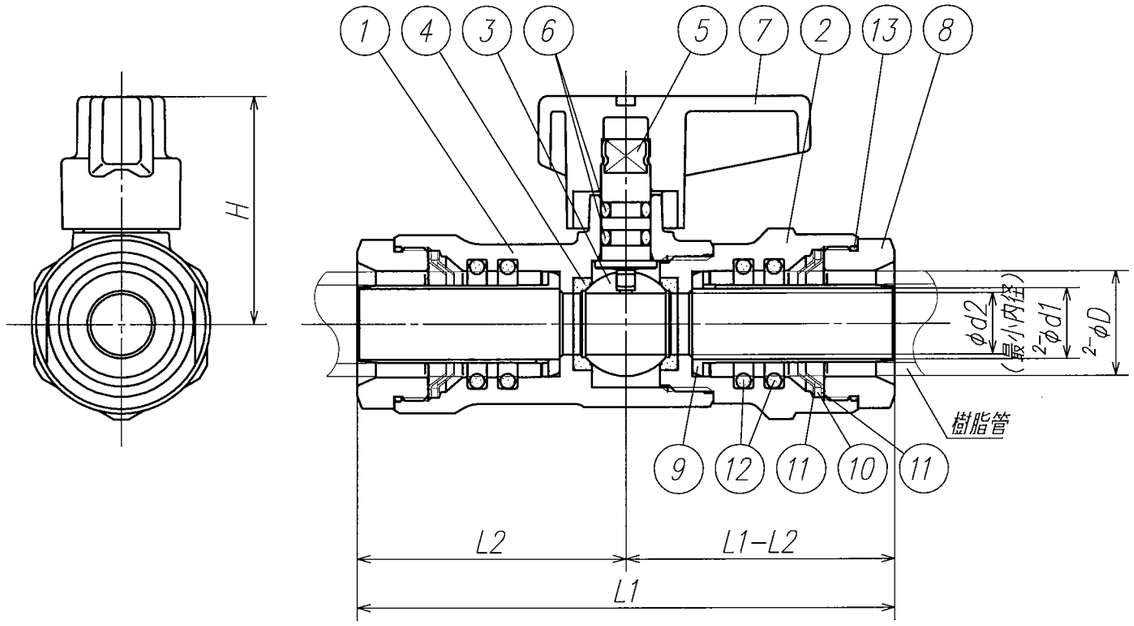

注記 1) 製品の説明書・注意書等を確認の上、施工・使用して下さい

部番	部品名称	材質	個数	備考
14	シール 黄銅用		2	
13	Oリング	EPDM	2	
12	Oリング	EPDM	4	
11	ロックリング	SUS	4	
10	スペーサー	C3604BD	2	
9	インコア	CAC406C	2	
8	押輪	C3604BD	2	
7	レバーハンドル	POM	1	色：上記
6	Oリング	EPDM	2	
5	スピンドル	耐脱亜鉛黄銅棒	1	
4	ボールシート	特殊PTFE	2	
3	ボール	C3604BD	1	メッキ
2	キャップ	C3604BD	1	
1	本体	C3771BE	1	

製品図面	第三角法	品名	ダブルロックバルブ WB12型	カタログ品番	上記
ONDA 株式会社オンダ製作所				社内品番	上記

製品の改良及び諸般の事情により品番、仕様、寸法など変更、製造中止を予告なく行うことがあります。

A3図面枠