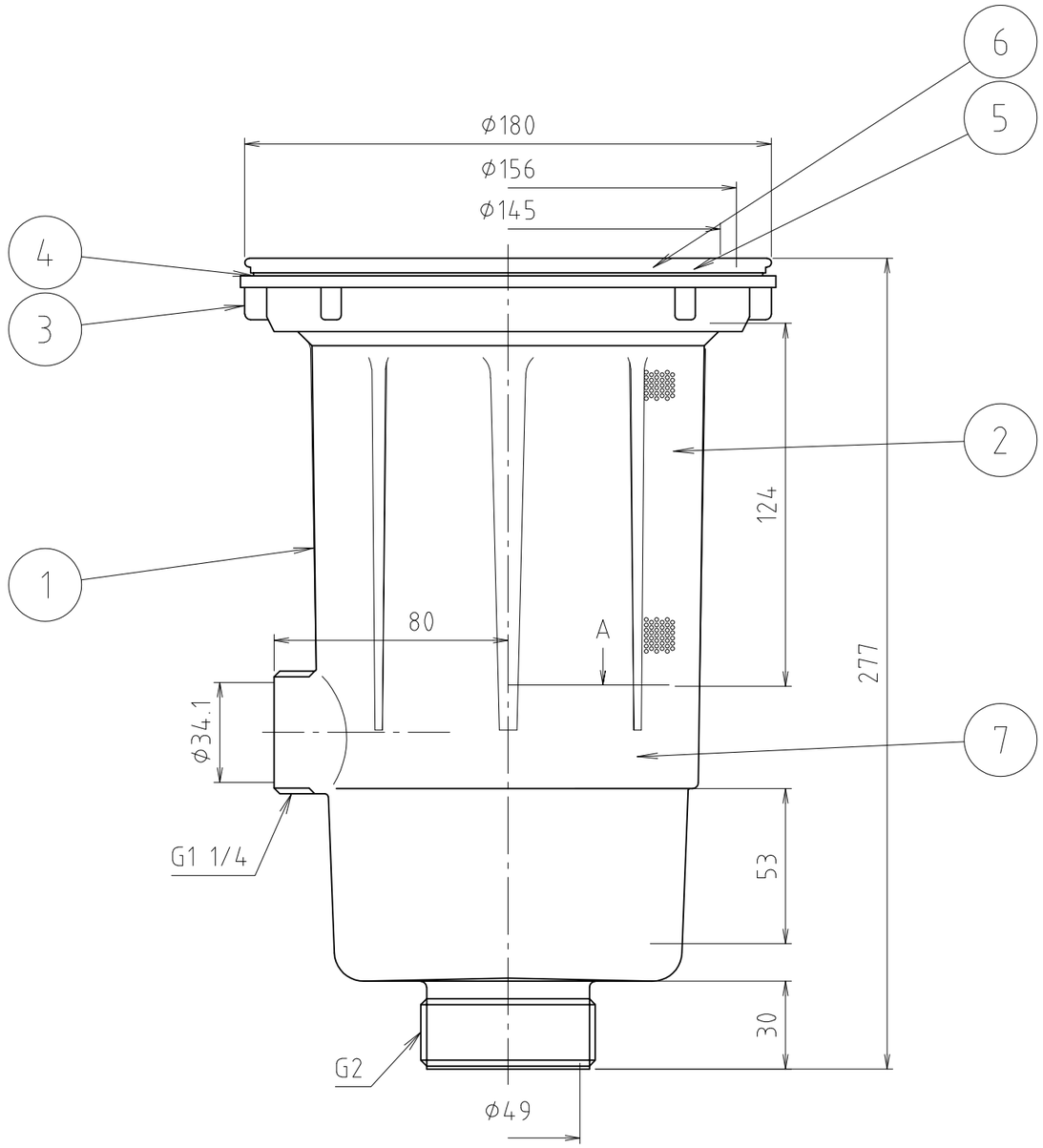

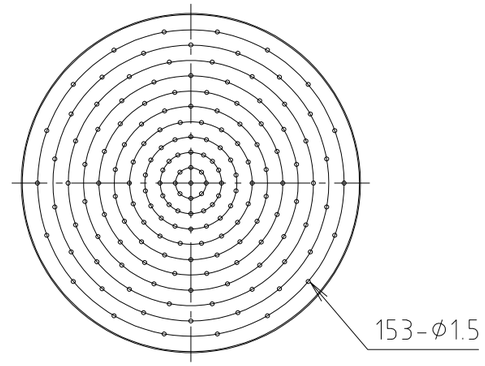

■矢視Ａ（ステンバスケット底面）

番号	部品名	材質名	材質記号	備考
7	ワン	合成樹脂	PP	
6	フタ	合成樹脂 ｽﾃﾝﾚｽ鋼板	ABS SUS304	
5	フタゴム	合成ｺﾞﾑ	SBR	
4	ｺﾞﾑﾊﾟｯｷﾝ	合成ｺﾞﾑ	CR	
3	ﾛｯｸﾅｯﾄ	合成樹脂	ABS	
2	ｽﾃﾝﾊﾞｽｹｯﾄ	ｽﾃﾝﾚｽ鋼板	SUS304	
1	本　体	ｽﾃﾝﾚｽ鋼板 合成樹脂	SUS304 ＰＰ	

品名	流し台トラップ	尺度	―
品番	Ｍ１４ＬＷ	原図Ａ３	
大阪市北区天満１丁目６－７ ミヤコ株式会社		フォルダ 1	
		図番 M14LW-03	