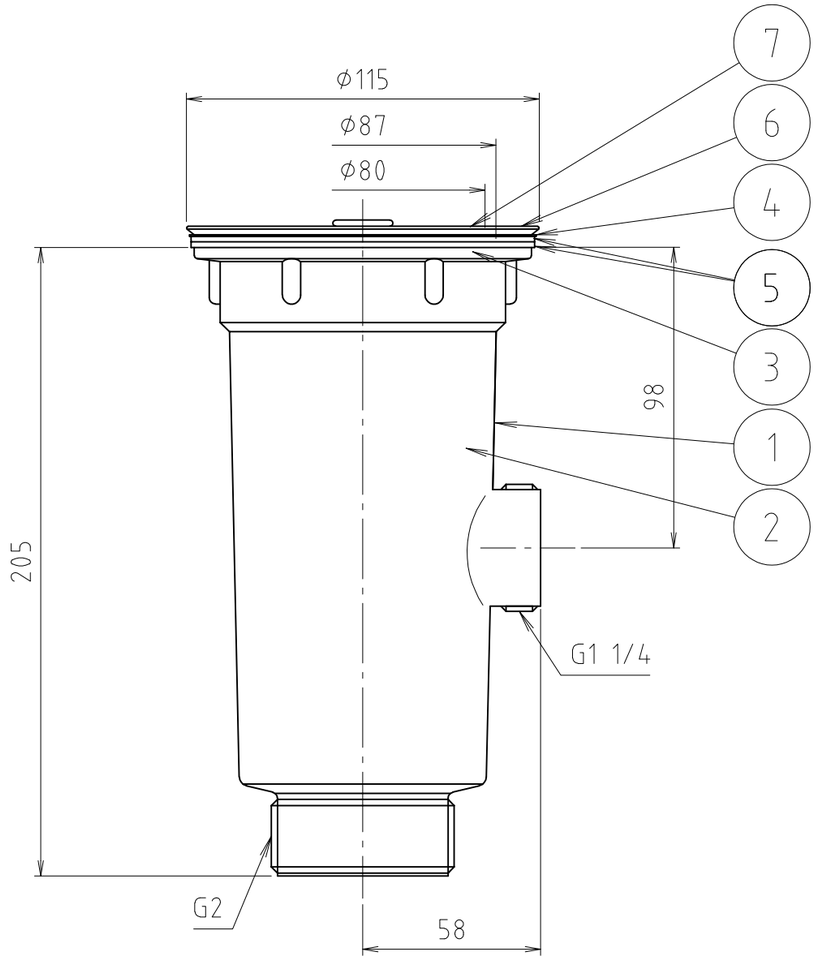

番号	部品名	材質名	材質記号	備考
7	フ　タ	合成樹脂 ｽﾃﾝﾚｽ鋼板	ABS SUS304	
6	フランジ	合成樹脂 ｽﾃﾝﾚｽ鋼板	ABS SUS304	
5	ｺﾞﾑﾊﾟｯｷﾝ	天然ゴム	ＮＲ	
4	ｽﾍﾟｰｻﾘﾊﾟｯｷﾝ	合成樹脂	ＰＰ	
3	フタゴム	合成ゴム	SBR	
2	樹脂ﾊﾞｽｹｯﾄ	合成樹脂	ＰＰ	
1	本　体	合成樹脂	ＰＰ	

品名	流し台トラップ	尺度	―
品番	Ｍ１４ＳＷ		原図Ａ３
大阪市北区天満１丁目６－７ ミヤコ株式会社		フォルダ	1
		図番	M14SW-06